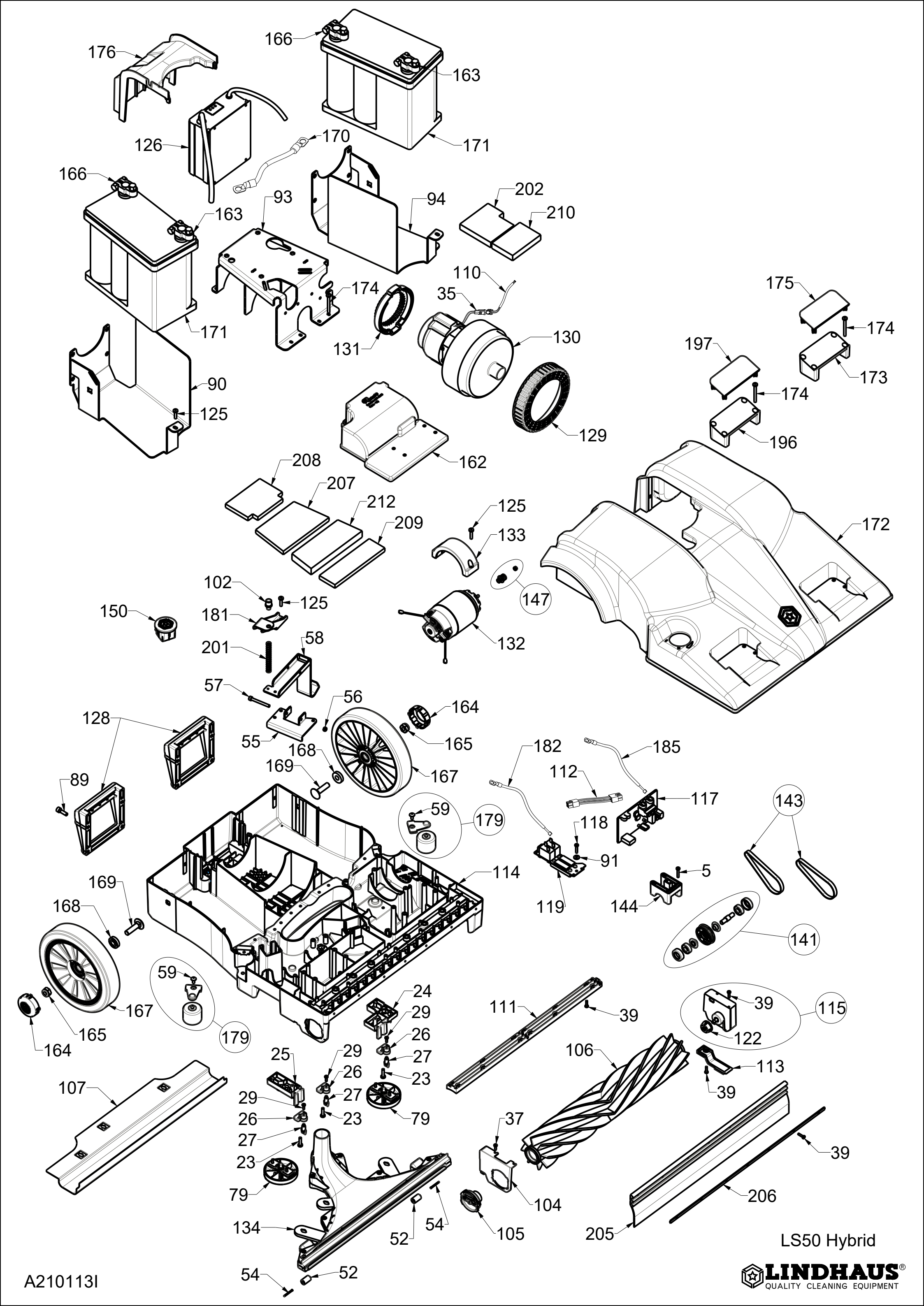
176
166
163
126
170
171
166
163
93
94
202
210
110
174
35
175
171
131
130
174
197
173
90
125
174
129
196
162
208
207
212
209
125
133
172
102
125
147
150
181
58
201
132
57
56
164
128
55
165
182
185
168
169
167
112
89
117
143
59
179
118
91
114
5
169
119
144
168
141
59
24
111
39
39
115
167
29
122
165
179
26
164
25
29
27
106
113
26
23
107
29
27
39
26
23
79
37
27
23
39
79
104
206
134
52
54
105
205
54
52
LS50 Hybrid
A210113I
LINDHAUS®
QUALITY CLEANING EQUIPMENT